手動微調平台
迴轉平台

RoHS

AFH-0008

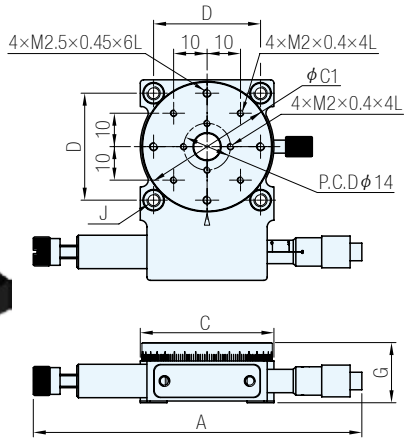

AFH-0010

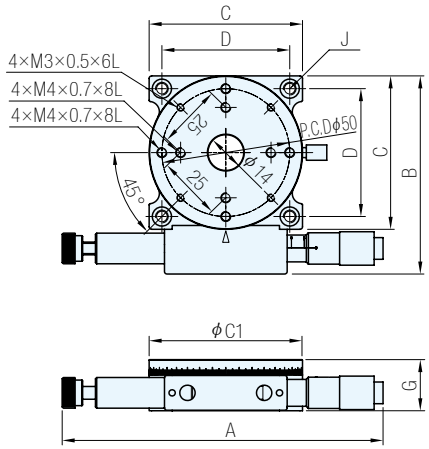

材質	處理
鋁合金	黑色陽極

AFH-0012

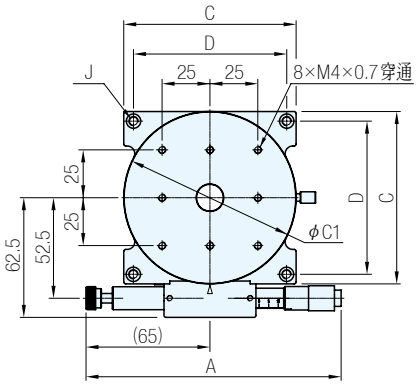

AFH-0013

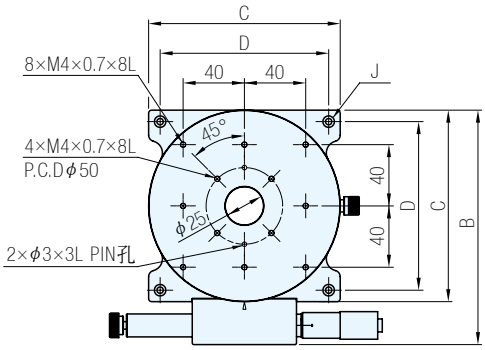

品　號	檯面	軸向	行程	傳動方式	固定螺絲	偏心量	最小讀取量	建議載重 kg	本體重量 kg
AFH-0008	40	θ軸	粗調360°，細調10°	微測頭	壓花螺絲	0.05	1.6"	1	0.27
AFH-0010	60							2	
AFH-0012	90						1 "	3	0.55
AFH-0013	125						0.7"		1.31

品　號	檯面 C	A	B	C1	D	G	J	備註
AFH-0008	40	98.3	–	39	32	18	表面4×φ6深8沉孔，M4×0.7P	360°旋轉
AFH-0010	60	(126)	77.5	60	50	20	表面4×φ7.5深9沉孔，底M5×0.8(貫穿)	
AFH-0012	90	(133)	–	90	80		表面4×φ7.5深5沉孔，M5×0.8P	
AFH-0013	125	(178)	153.0	125	110	25	表面4×7.5深13沉孔，M5×0.8P	

Sp. 特長

・應用於影像量測系統、半導體設備、定位控制系統、組裝點膠、檢測設備

訂貨：品　號　交期：14 天

AFH-0008

Ex. 使用例

・XYZθ組合範例：
AFE-0017+AFL-0010+AFH-0010